Rental Equipment Catalogue

PRG株式会社

SEE
WHAT WE
CAN DO
TOGETHER

機材レンタルお問合せはこちら

rentaljapan@prg.com

TEL:03-6414-8630

February,2019

ムービングライト一覧

カテゴリ	ライト名称	ブランド	スペック概要
SPOT	MAC Viper Performance	Martin	DMX32/40ch 37.9kg 120-240v 1000w カッター・アニメーションホイールあり
SPOT	Mac Encore Performance CLD NEW	Martin	高演色性・静音性に優れたスポットライト DMX38ch 31kg 100-200v アニメーションホイールあり
SPOT	Mac Quantum Profile	Martin	DMX19/27ch 24kg 100/200v 750vA LED光源
WASH	Mac Viper WASH DX NEW	Martin	DMX18/24ch 35.7kg 200v only 6A ハイパワー33,000ルーメン
WASH	Mac Quantum Wash NEW	Martin	DMX14/33ch 21kg 100/200v 15w x50RGBW 4in1LED ハイパワー15,700ルーメン
WASH	Mac Aura XB NEW	Martin	DMX14/25ch 6.5kg 100/200v 15w x19RGBW 4in1LED 従来のAuraに対し最大約1.6倍のハイパワー6,000ルーメン(従来Auraと併用可)
SPOT	VL2600SPOT NEW	VARI＊LITE	550W白色LEDエンジン / 19,000ルーメン / Zoom 7° ~48° 回転ゴボホイールx2/固定ゴボホイールx1/3面プリズム
SPOT	VL2600PROFILE NEW	VARI＊LITE	550W白色LEDエンジン / 19,000ルーメン / Zoom 7° ~48° 回転ゴボホイールx1/固定ゴボホイールx1/3面プリズム/4枚ブレード
SPOT	VL1100AS	VARI＊LITE	DMX27ch 29kg 100/200v 800vA アーク 外付けバラスト使用 TSと同機能
SPOT	VL1000TS	VARI＊LITE	DMX27ch 29kg 100v only 1.2kvA タングステン カッターあり
SPOT	VL2500spot	VARI＊LITE	DMX22ch 29kg 100/200 v 1.2kvA
SPOT	VL3000spot	VARI＊LITE	DMX28ch 41kg 200v only 1.5kvA
SPOT	VL3500Qspot	VARI＊LITE	DMX31ch 41kg 200v only 1.5kvAカッターあり
WASH	VL3500wash	VARI＊LITE	DMX19ch 43.5kg 200v only 900~1500w フロントレンズ（３種類）VARIブライトレンズ（2種類）
WASH	VL3000wash	VARI＊LITE	DMX16ch 36kg 200v only 1200w
SPOT	BadBoy HP	PRG	DMX42ch 75.8kg 200v only 高出力（55,000ルーメン）
SPOT	BestBoy	PRG	DMX45ch 50kg 90-240v 低電力（700 watts） 高出力（20,000ルーメン）
HYBRID	Icon EDGE	PRG	DMX25/26ch 31kg 100/200v 650vA BEAMタイプ切り替え可能
BEAM	Icon BEAM	PRG	DMX15/17/21v 22kg 100/200v 440vA
SPOT	SCENIUS SPOT	CLAY PAKY	DMX32/36ch 39kg 200v only 1.5kvA アニメーションGOBOあり
HYBRID	MYTHOS	CLAY PAKY	DMX 30/34ch 31kg 100/200v 550vA
WASH	SHARPY WASH 330	CLAY PAKY	DMX19/22ch 18.5kg 100/200v 330w
BEAM	SHARPY	CLAY PAKY	DMX16/20ch 18kg 100-200v 350vA
BEAM	SUPERSHARPY2	CLAY PAKY	DMX24/28ch 32kg 100/200v 700vA
BEAM	ALPHA BEAM700	CLAY PAKY	DMX22/26ch 23kg 100/200v 1050vA
WASH	B-EYE K20	CLAY PAKY	DMX21/35/111/148ch 21kg 100/200v 15w x37LED球 WASH・BEAM・EFFECT多彩なモード
WASH	Impression X4	GLP	DMX21/29/31/169ch 7.5kg 100/200v 15w x19LED球
WASH	VOLKSLICHT 60	GLP	7.8kg　100/200v　LED
WASH	ImpressionX4bar20 NEW	GLP	DMX20/34c/88ch 14.5kg 100/200v 20 x RGBW multi-chip 450Watt / チルト210°
EFFECT	JDC1 NEW	GLP	DMX4/12/14/23/68ch 11.6kg 100/200v チルト190° 強力なストロボや Wash、 ピクセルマッピングが可能な RGBW-LED ライト
LED	Rogue R1 FX-B	CHAUVET	DMX6モード(9～47ch) 11kg 100/200v 210w ムービングヘッド 無制限PAN/TILT Roting

コンロール他周辺、音響、ステージ関連

リモートコントロール		
	PRG GroundControl Followspot System	
制御卓		
	V Console	
	ChamSys MQ100	
	SMART Fade 1248	
	MA LIGHTING GRAND MA2 FULL SIZE	
	MA LIGHTING GRAND MA2 LIGHT CONSOLE	
	MA LIGHTING GRAND MA NPU NETWORK PROCESSING UNIT	
	PathWay Ethernet Switch 1GB 12-PT MGD+OPTICALCOM	
周辺機器		
防水ドーム	Clay Paky IGLOO	※ムービングライトなどを屋外で使用したい時に使用します。
	Clay Paky IGLOO ECO	※ムービングライトなどを屋外で使用したい時に使用します。
ﾒﾃﾞｨｱｻｰﾊﾞｰ	Mbox Extreme V3.9kit	
	DMX レコーダー	
	スモークマシン　HZ-500	
	スモークマシン　VIPER NT	
音響機材　　-ワイヤレスマイク-		
A（WS）帯	ハンドヘルド型送信機 Sennheiser SKM5200	
	ボディパック送信機 Sennheiser SK5212	
ステージ機材　　-ステージデッキ-		
サイズ W1818 x D1818mm / W909 x D1818mm / W909 x D909mm 、その他　取り揃えております。		
ステージはもちろん、客席段床や機材架台などにご活用いただけます。		
ドレープシステム		
高さ2.1m～4.8mまで現場のご要望に応じてご提案します。		
スピードが求められる現場にピッタリ。パーテションなどにご活用いただけます。		
◇幕のみのレンタルも行っております。		
多種多様なサイズ、生地を取り揃えております。		

PRG NEW COMER

話題の新作から定番ライトまで豊富にラインナップ！

GLP GERMAN LIGHT PRODUCTS

Impression X4bar 20

チルト搭載

7：1 ズームでライトカーテンから広角 Wash まで可能な RGBW-LED ライト

JDC1

チルト搭載

インパクトが強力なストロボや Wash、ピクセルマッピングが可能な RGBW-LED ライト

Martin by HARMAN

MAC Aura XB

6000 ルーメン
Mac Aura の 1.6 倍
RGBW LED ライト

MAC Quantum Wash

ハイパワー15,700 ルーメン
タイトビーム＆広角 Wash が
可能な RGBW LED ライト

MAC Encore Performance

高演色白色 LED 光源使用
静音性に優れた Spot ライト

MAC Viper Wash DX

従来の Viper Wash にカッターとアイリスを搭載

PHILIPS
VARI*LITE

VL2600 Spot

LED で VL3000 と同レベルの明るさ！
カッター付き Profile タイプ
ゴボホイールが 3 枚入った Spot タイプ

VL2600 Profile

【お問合せ】rentaljapan@prg.com / 03-6414-8630　（オペレーション部）

ムービングライト/SPOT

181234- **MAC Viper Performance** Martin

■ **仕様**

サイズ（mm）W×H×D	566 × 731 × 471
重量（Kg）	37.1
電圧（V）	AC200
消費電力（VA）	1200
電源プラグ形式	D型
光源（分類）	アーク / 1000W
RDM対応	LUMEN / 26000

■ **主要プログラマブル機能**

・固定カラーホイール	○	・CMY	○	・CTO	○
・固定ゴボホイール	×	・回転ゴボホイール	○	・アニメーション	○
・フロスト	○	・プリズム	○	・ズーム	10° - 44°
・ビームアイリス	○	・フレーミング	○	・ストロボ	Mechanical

■ **特徴／他機能**

・4枚フレーミングカッター
(+/-30°調整・+/-55°回転可)

ムービングライト/SPOT

199864- **MAC Encore Performance CLD** Martin

■ **仕様**

サイズ（mm）W×H×D	480 × 724 × 452
重量（Kg）	31.0
電圧（V）	AC120-200　(100V可能)
消費電力（VA）	600
電源プラグ形式	D型
光源（分類）	LED / 468W
RDM対応	LUMEN / 11600

■ **主要プログラマブル機能**

・固定カラーホイール	○	・CMY	○	・CTO	○
・固定ゴボホイール	×	・回転ゴボホイール	○	・アニメーション	○
・フロスト	○	・プリズム	×	・ズーム	12°-48°
・ビームアイリス	○	・フレーミング	○	・ストロボ	Electric

■ **特徴／他機能**

・高演色白色LED使用　　・静音設計

ムービングライト/SPOT

188947- **MAC QUANTUM PROFILE** Martin

■ **仕様**

サイズ（mm）W×H×D	452 × 648 × 431
重量（Kg）	24.2
電圧（V）	AC100-240
消費電力（VA）	750
電源プラグ形式	D型
光源（分類）	白色LED / 475W
RDM対応	LUMEN / 12700

■ **主要プログラマブル機能**

・固定カラーホイール	○	・CMY	○	・CTO	×
・固定ゴボホイール	○	・回転ゴボホイール	○	・アニメーション	○
・フロスト	×	・プリズム	○	・ズーム	12° - 36°
・ビームアイリス	○	・フレーミング	×	・ストロボ	Electric

ムービングライト/WASH

181225- **MAC Viper Wash DX** Martin

■ **仕様**

サイズ（mm）W×H×D	472 × 749 × 566
重量（Kg）	33.0
電圧（V）	AC120-240
消費電力（VA）	1190
電源プラグ形式	D型
光源（分類）	アーク / 1000W
RDM対応	LUMEN / 33000

■ **主要プログラマブル機能**

・固定カラーホイール	○	・CMY	○	・CTO	○
・固定ゴボホイール	×	・回転ゴボホイール	×	・アニメーション	×
・フロスト	×	・プリズム	×	・ズーム	13.5°-59°
・ビームアイリス	○	・フレーミング	○	・ストロボ	Mechanical

■ **特徴／他機能**

・高速ズーム　・カッター付きWASH　・大口径フロントレンズ

ムービングライト/WASH

198973- **MAC Quantum Wash**

Martin

■ **仕様**

サイズ（mm）W×H×D	431 × 511 × 452
重量（Kg）	21.0
電圧（V）	AC100-200
消費電力（VA）	880
電源プラグ形式	D型
光源（分類）	RGBW 4in1 LED/ 15W
RDM対応	LUMEN / 15700

■ **主要プログラマブル機能**

・固定カラーホイール	×	・CMY	×	・CTO	×
・固定ゴボホイール	×	・回転ゴボホイール	×	・アニメーション	×
・フロスト	×	・プリズム	×	・ズーム	11°-59°
・ビームアイリス	×	・フレーミング		・ストロボ	Electric

■ **特徴／他機能**

・15wLED x50個　・ビームエフェクト（ツイスター、ライトアンドカラーモーフィング、カラースピン）

ムービングライト/LED

199270- **MAC Aura XB**

Martin

■ **仕様**

サイズ（mm）W×H×D	302 × 360 × 302
重量（Kg）	6.5
電圧（V）	AC100-200
消費電力（VA）	400
電源プラグ形式	平行：アース付
光源（分類）	RGBW 4in1 LED/ 15W
LUMEN	6000

■ **主要プログラマブル機能**

・固定カラーホイール	×	・CMY	×	・CTO	×
・固定ゴボホイール	×	・回転ゴボホイール	×	・アニメーション	×
・フロスト	×	・プリズム	×	・ズーム	10°-60°
・ビームアイリス	×	・フレーミング	×	・ストロボ	Electric

■ **特徴／他機能**

・RGBW LED：19個　・従来品と互換モードあり　・オーラバックライトエフェクト

ムービングライト/SPOT

203779- **VL2600 SPOT**

VARI＊LITE

■ **仕様**

サイズ（mm）W×H×D	300 × 464 × 715
重量（Kg）	31.0
電圧（V）	AC100-240
消費電力（VA）	820
電源プラグ形式	D型
光源（分類）	白色LED / 550W
RDM対応	LUMEN / 19000

■ **主要プログラマブル機能**

・固定カラーホイール	○	・CMY	○	・CTO	○
・固定ゴボホイール	○	・回転ゴボホイール	○（2枚）	・アニメーション	×
・フロスト	○	・プリズム	○	・ズーム	7°-48°
・ビームアイリス	○	・フレーミング	×	・ストロボ	Electric

ムービングライト/SPOT

203770- **VL2600 PROFILE**

VARI＊LITE

■ **仕様**

サイズ（mm）W×H×D	300 × 464 × 715
重量（Kg）	32.0
電圧（V）	AC100-240
消費電力（VA）	820
電源プラグ形式	D型
光源（分類）	白色LED / 550W
RDM対応	LUMEN / 19000

■ **主要プログラマブル機能**

・固定カラーホイール	○	・CMY	○	・CTO	○
・固定ゴボホイール	○	・回転ゴボホイール	○	・アニメーション	×
・フロスト	○	・プリズム	○	・ズーム	7°-48°
・ビームアイリス	○	・フレーミング	○	・ストロボ	Electric

ムービングライト/SPOT
VARI＊LITE

188326- **VL1100AS**

■ **仕様**

サイズ（mm）W×H×D	445 × 876 × -
重量（Kg）	34.0　※バラスト　8.5
電圧（V）	AC100-120 , AC200-240
消費電力（VA）	800
電源プラグ形式	D型
光源（分類）	アーク / 575W

■ **主要プログラマブル機能**

・固定カラーホイール	×	・CMY	○	・CTO	×
・固定ゴボホイール	×	・回転ゴボホイール	○	・アニメーション	×
・フロスト	○	・プリズム	×	・ズーム	19°-36°
・ビームアイリス	※	・フレーミング	○	・ストロボ	×

■ **特徴／他機能**

・スーパーズームレンジ：36°-70°　※カッターをビームアイリスに変更可能
・バラスト別置

ムービングライト/SPOT
VARI＊LITE

155868- **VL1000TS**

■ **仕様**

サイズ（mm）W×H×D	445 × 876 × -
重量（Kg）	34.0
電圧（V）	AC100
消費電力（VA）	1200
電源プラグ形式	20A C型
光源（分類）	タングステン / 1000W

■ **主要プログラマブル機能**

・固定カラーホイール	×	・CMY	○	・CTO	×
・固定ゴボホイール	×	・回転ゴボホイール	○	・アニメーション	×
・フロスト	○	・プリズム	×	・ズーム	19°-36°
・ビームアイリス	※	・フレーミング	○	・ストロボ	×

■ **特徴／他機能**

・スーパーズームレンジ：36°-70°　※カッターをビームアイリスに変更可能

ムービングライト/SPOT

155971- **VL2500 SPOT**

VARI＊LITE

■ **仕様**

サイズ（mm）W×H×D	478 × 659 × 368
重量（Kg）	30.0
電圧（V）	AC100-120 , AC200-240
消費電力（VA）	1000
電源プラグ形式	D型
光源（分類）	アーク / 700W
LUMEN	14500

■ **主要プログラマブル機能**

・固定カラーホイール	○	・CMY	○	・CTO	×
・固定ゴボホイール	○	・回転ゴボホイール	○	・アニメーション	×
・フロスト	×	・プリズム	○	・ズーム	18.5°-42°
・ビームアイリス	○	・フレーミング	×	・ストロボ	dual blade

■ **特徴／他機能**

・ゴボホルダーにプリズムが装着

ムービングライト/SPOT

155989- **VL3000 SPOT**

VARI＊LITE

■ **仕様**

サイズ（mm）W×H×D	508 × 802 × 368
重量（Kg）	43.0
電圧（V）	AC200-240
消費電力（VA）	1500
電源プラグ形式	D型
光源（分類）	アーク / 1200W
LUMEN	20000

■ **主要プログラマブル機能**

・固定カラーホイール	○	・CMY	○	・CTO	○
・固定ゴボホイール	×	・回転ゴボホイール	○（3枚）	・アニメーション	×
・フロスト	×	・プリズム	○	・ズーム	10° - 60°
・ビームアイリス	○	・フレーミング	×	・ストロボ	dual blade

■ **特徴／他機能**

・ゴボホルダーにプリズムが装着

ムービングライト/SPOT

156016- **VL3500Q SPOT**

VARI＊LITE

■ **仕様**

サイズ（mm）W×H×D	508 × 802 × 368
重量（Kg）	46.0
電圧（V）	AC200-264
消費電力（VA）	1500
電源プラグ形式	D型
光源（分類）	アーク / 1200W
LUMEN	20000

■ **主要プログラマブル機能**

・固定カラーホイール	○	・CMY	○	・CTO	○
・固定ゴボホイール	○	・回転ゴボホイール	○	・アニメーション	×
・フロスト	×	・プリズム	○	・ズーム	10° - 60°
・ビームアイリス	○	・フレーミング	○	・ストロボ	dual blade

■ **特徴／他機能**

・静音タイプ
・ゴボホルダーにプリズムが装着
・フレーミングカッター

ムービングライト/WASH

156025- **VL3500 WASH**

VARI＊LITE

■ **仕様**

サイズ（mm）W×H×D	508 × 839 × 368
重量（Kg）	47.0
電圧（V）	AC200-240
消費電力（VA）	2000
電源プラグ形式	D型
光源（分類）	アーク / 1500W
LUMEN	70000

■ **主要プログラマブル機能**

・固定カラーホイール	○	・CMY	○	・CTO	○
・固定ゴボホイール	×	・回転ゴボホイール	×	・アニメーション	×
・フロスト	×	・プリズム	×	・ズーム	9.5°-52°(クリアレンズ)
・ビームアイリス	×	・フレーミング	×	・ストロボ	dual blade

■ **特徴／他機能**

・アパーチャホイール　・Vari* Brite　・ガラスパネル交換　・フロントレンズ交換
・Zoom:　各レンズ別・・・・・クリア：　9.5°-52°、スティップル：13°-53°、フレネル：13°-54°

ムービングライト/WASH

179371- **VL3000 WASH**

VARI＊LITE

■ **仕様**

サイズ（mm）W×H×D	508 × 802 × 368
重量（Kg）	39.0
電圧（V）	AC200-240
消費電力（VA）	1500
電源プラグ形式	D型
光源（分類）	アーク / 1200W
LUMEN	20000

■ **主要プログラマブル機能**

・固定カラーホイール	○	・CMY	○	・CTO	○
・固定ゴボホイール	×	・回転ゴボホイール	×	・アニメーション	×
・フロスト	×	・プリズム	×	・ズーム	10° - 60°
・ビームアイリス	×	・フレーミング	×	・ストロボ	dual blade

ムービングライト/SPOT

199315- **BAD BOY HP**

PRG

■ **仕様**

サイズ（mm）W×H×D	445 × 1016 × 396
重量（Kg）	76.0
電圧（V）	AC200-240
消費電力（VA）	1800
電源プラグ形式	D型
光源（分類）	アーク / 1500W
LUMEN	55000

■ **主要プログラマブル機能**

・固定カラーホイール	○	・CMY	○	・CTO	×
・固定ゴボホイール	×	・回転ゴボホイール	○（2枚）	・アニメーション	×
・フロスト	○	・プリズム	○	・ズーム	7°-56°
・ビームアイリス	○	・フレーミング	×	・ストロボ	Mechanical

■ **特徴／他機能**

・高光学効率：40%

・ゴボホルダーにプリズムが装着

・ハンドルを付けてフォロースポットとして使用可能

ムービングライト/SPOT
PRG

155899- BEST BOY 4000

■ 仕様

サイズ（mm）W×H×D	486 × 893 × 425
重量（Kg）	50.0
電圧（V）	AC90-264
消費電力（VA）	1100
電源プラグ形式	D型
光源（分類）	アーク / 700W
LUMEN	20000

■ 主要プログラマブル機能

・固定カラーホイール	○	・CMY	○	・CTO	○
・固定ゴボホイール	×	・回転ゴボホイール	○（2枚）	・アニメーション	×
・フロスト	○	・プリズム	○	・ズーム	8°-64°
・ビームアイリス	○	・フレーミング	○	・ストロボ	Mechanical

■ 特徴／他機能

・高光学効率：31%　・カッター/シャッター　・エフェクトホイール
※エフェクトホイールにプリズム装着

ムービングライト/SPOT
PRG

199297- ICON EDGE 470W

■ 仕様

サイズ（mm）W×H×D	453 × 709 × 319
重量（Kg）	31.0
電圧（V）	AC100-240
消費電力（VA）	700
電源プラグ形式	D型
光源（分類）	アーク / 470W
RDM対応	LUMEN / 20000

■ 主要プログラマブル機能

・固定カラーホイール	○	・CMY	○	・CTO	○
・固定ゴボホイール	○	・回転ゴボホイール	○(1枚)	・アニメーション	○
・フロスト	○	・プリズム	○(2種類)	・ズーム	3.5°-40°(Washモード)
・ビームアイリス	×	・フレーミング	×	・ストロボ	Mechanical

ムービングライト/BEAM

187048- **ICON BEAM 280W**

PRG

■ **仕様**

サイズ（mm）W×H×D	374 × 573 × 319
重量（Kg）	22.0
電圧（V）	AC100-240
消費電力（VA）	400
電源プラグ形式	D型
光源（分類）	アーク / 280W
RDM対応	LUMEN / 10000

■ **主要プログラマブル機能**

・固定カラーホイール	○	・CMY	×	・CTO	○
・固定ゴボホイール	○	・回転ゴボホイール	○(1枚)	・アニメーション	×
・フロスト	○	・プリズム	○(2種類)	・ズーム	×
・ビームアイリス	×	・フレーミング	×	・ストロボ	Mechanical

ムービングライト/SPOT

199216- **SCENIUS SPOT**

CLAY PAKY

■ **仕様**

サイズ（mm）W×H×D	442 × 760 × 410
重量（Kg）	39.0
電圧（V）	AC200-240
消費電力（VA）	1500
電源プラグ形式	D型
光源（分類）	アーク / 1400W
RDM対応	LUMEN / 26630

■ **主要プログラマブル機能**

・固定カラーホイール	○	・CMY	○	・CTO	○
・固定ゴボホイール	○	・回転ゴボホイール	○（2枚）	・アニメーション	×
・フロスト	○	・プリズム	○	・ズーム	8°-55°
・ビームアイリス	○	・フレーミング	×	・ストロボ	Mechanical

■ **特徴／他機能**

・高演色性

ムービングライト/SPOT

181036- **MYTHOS**

CLAY PAKY

■ **仕様**

サイズ（mm）W×H×D	420 × 626 × 404
重量（Kg）	35.0
電圧（V）	AC100-240 , AC200-240
消費電力（VA）	700
電源プラグ形式	D型
光源（分類）	アーク / 470W
RDM対応	LUMEN / 23000

■ **主要プログラマブル機能**

・固定カラーホイール	○	・CMY	○	・CTO	○
・固定ゴボホイール	○	・回転ゴボホイール	○	・アニメーション	○
・フロスト	○	・プリズム	○(2種類)	・ズーム	4°- 50°
・ビームアイリス	×	・フレーミング	×	・ストロボ	Mechanical

■ **特徴／他機能**

・ハイブリッド機材

ムービングライト/WASH

155602- **SHARPY WASH 330**

CLAY PAKY

■ **仕様**

サイズ（mm）W×H×D	405 × 520 × 330
重量（Kg）	21.5
電圧（V）	AC100-120 , AC200-240
消費電力（VA）	520
電源プラグ形式	D型
光源（分類）	アーク / 330W
RDM対応	LUMEN / 16000

■ **主要プログラマブル機能**

・固定カラーホイール	○	・CMY	○	・CTO	×
・固定ゴボホイール	×	・回転ゴボホイール	×	・アニメーション	×
・フロスト	○	・プリズム	×	・ズーム	6.5°-48°
・ビームアイリス	×	・フレーミング	×	・ストロボ	Mechanical

■ **特徴／他機能**

・回転ビームシェイパー　・ソフトエッジフィルター　・ビーム連動トップハット

ムービングライト/BEAM

155593- **SHARPY**

CLAY PAKY

■ **仕様**

サイズ（mm）W×H×D	405 × 475 × 330
重量（Kg）	21.0
電圧（V）	AC100-120 , AC200-240
消費電力（VA）	350
電源プラグ形式	D型
光源（分類）	アーク / 160W
RDM対応	LUMEN / 7940(照度

■ **主要プログラマブル機能**

・固定カラーホイール	○	・CMY	×	・CTO	×
・固定ゴボホイール	○	・回転ゴボホイール	×	・アニメーション	×
・フロスト	○	・プリズム	○	・ズーム	×
・ビームアイリス	×	・フレーミング	×	・ストロボ	Mechanical

■ **特徴／他機能**

・ビームエッジ

ムービングライト/BEAM

180829- **SUPER SHARPY2**

CLAY PAKY

■ **仕様**

サイズ（mm）W×H×D	420 × 628 × 404
重量（Kg）	33.0
電圧（V）	AC100-240 , AC200-240
消費電力（VA）	700
電源プラグ形式	D型
光源（分類）	アーク / 470W
RDM対応	LUMEN / 23000

■ **主要プログラマブル機能**

・固定カラーホイール	○	・CMY	○	・CTO	○
・固定ゴボホイール	○	・回転ゴボホイール	○	・アニメーション	×
・フロスト	○	・プリズム	○	・ズーム	×
・ビームアイリス	×	・フレーミング	×	・ストロボ	Mechanical

ムービングライト/BEAM

155557- **ALPHA BEAM 700**

CLAY PAKY

■ **仕様**

サイズ（mm）W×H×D	405 × 635 × 385
重量（Kg）	23.0
電圧（V）	AC100-120 , AC200-240
消費電力（VA）	1050
電源プラグ形式	D型
光源（分類）	アーク / 700W
LUMEN	50000

■ **主要プログラマブル機能**

・固定カラーホイール	○	・CMY	○	・CTO	×
・固定ゴボホイール	○	・回転ゴボホイール	○	・アニメーション	×
・フロスト	○	・プリズム	○	・ズーム	×
・ビームアイリス	○	・フレーミング	×	・ストロボ	Mechanical

ムービングライト/LED

179542- **A.LEDA B-EYE K20**

CLAY PAKY

■ **仕様**

サイズ（mm）W×H×D	460 × 589 × 330
重量（Kg）	24.0
電圧（V）	AC100-120 , AC200-240
消費電力（VA）	750
電源プラグ形式	D型
光源（分類）	RGBW LED/ 15W x37
RDM対応	LUMEN / 5400

■ **主要プログラマブル機能**

・固定カラーホイール	×	・CMY	×	・CTO	○
・固定ゴボホイール	×	・回転ゴボホイール	×	・アニメーション	×
・フロスト	×	・プリズム	×	・ズーム	4°-60°
・ビームアイリス	×	・フレーミング	×	・ストロボ	Electric

■ **特徴／他機能**

・回転フロントレンズ
・ピクセルパターンマクロ
・RGBW LED：37個
・ランプエミュレーター
・3オペレートモード

ムービングライト/LED

199207- **A.LEDA B-EYE K10**

CLAY PAKY

■ **仕様**

サイズ（mm）W×H×D	358 × 494 × 253
重量（Kg）	15.0
電圧（V）	AC100-120 , AC200-240
消費電力（VA）	450
電源プラグ形式	D型
光源（分類）	RGBW LED/ 15W x19
RDM対応	LUMEN / 4050

■ **主要プログラマブル機能**

・固定カラーホイール	×	・CMY	×	・CTO	○
・固定ゴボホイール	×	・回転ゴボホイール	×	・アニメーション	×
・フロスト	×	・プリズム	×	・ズーム	4°-60°
・ビームアイリス	×	・フレーミング	×	・ストロボ	Electric

■ **特徴／他機能**

・回転フロントレンズ
・ピクセルパターンマクロ
・RGBW LED：19個
・ランプエミュレーター
・3オペレートモード

ムービングライト/LED

155629- **Impression X4**

GLP

■ **仕様**

サイズ（mm）W×H×D	370 × 340 × 145
重量（Kg）	9.0
電圧（V）	AC100-240
消費電力（VA）	350
電源プラグ形式	平行：アース付
光源（分類）	RGBW 4in1 LED/ 15W
RDM対応	

■ **主要プログラマブル機能**

・固定カラーホイール	×	・CMY	×	・CTO	×
・固定ゴボホイール	×	・回転ゴボホイール	×	・アニメーション	×
・フロスト	×	・プリズム	×	・ズーム	7°-50°
・ビームアイリス	×	・フレーミング	×	・ストロボ	Electric

■ **特徴／他機能**

・RGBW LED：19個

ムービングライト/LED

155656- **Volkslicht Zoom** GLP

■ **仕様**

サイズ（mm）W×H×D	285 × 290 × 132
重量（Kg）	8.0
電圧（V）	AC100-240
消費電力（VA）	180
電源プラグ形式	平行：アース付
光源（分類）	RGB LED/4W x90

■ **主要プログラマブル機能**

・固定カラーホイール	×	・CMY	×	・CTO	×
・固定ゴボホイール	×	・回転ゴボホイール	×	・アニメーション	×
・フロスト	×	・プリズム	×	・ズーム	10°-26°
・ビームアイリス	×	・フレーミング	×	・ストロボ	Electric

■ **特徴／他機能**

・Red LED：18個　・Green LED：21個　・Blue LED：21個

ムービングライト/LED

199810- **Impression X4 Bar 20** GLP

■ **仕様**

サイズ（mm）W×H×D	1000 × 240 × 100
重量（Kg）	14.5
電圧（V）	AC100-240
消費電力（VA）	400
電源プラグ形式	平行：アース付
光源（分類）	RGBW LED/ 15W x20

■ **主要プログラマブル機能**

・固定カラーホイール	×	・CMY	×	・CTO	×
・固定ゴボホイール	×	・回転ゴボホイール	×	・アニメーション	×
・フロスト	×	・プリズム	×	・ズーム	7°-51°
・ビームアイリス	×	・フレーミング	×	・ストロボ	Electric

■ **特徴／他機能**

・RGBW LED：20個　・一定のピクセル間隔で複数台使用

・Tiltのみ制御可能

ムービングライト/LED

203320- **JDC1**

GLP

■ **仕様**

サイズ（mm）W×H×D	390 × 251 × 150
重量（Kg）	11.6
電圧（V）	AC100-240
消費電力（VA）	1400
電源プラグ形式	D型
光源（分類）	RGBW LED＋白色LED

■ **主要プログラマブル機能**

・固定カラーホイール	×	・CMY	×	・CTO	×
・固定ゴボホイール	×	・回転ゴボホイール	×	・アニメーション	×
・フロスト	×	・プリズム	×	・ズーム	×
・ビームアイリス	×	・フレーミング	×	・ストロボ	Electric

■ **特徴／他機能**

・ Tiltのみ制御可能　・ RGBプレート面でwash効果　・ ストロボチューブでストロボ効果
・ RGB･ストロボチューブ　各12 セク ションに分けてエフェクト可能

ムービングライト/LED

198478- **ROGUE R1 FX-B**

CHAUVET

■ **仕様**

サイズ（mm）W×H×D	640 × 180 × 247
重量（Kg）	11.0
電圧（V）	AC100-240
消費電力（VA）	75
電源プラグ形式	平行：アース付
光源（分類）	RGBW LED/ 15W x5
LUMEN	照度5361lux/5m

■ **主要プログラマブル機能**

・固定カラーホイール	×	・CMY	×	・CTO	×
・固定ゴボホイール	×	・回転ゴボホイール	×	・アニメーション	×
・フロスト	×	・プリズム	×	・ズーム	11°
・ビームアイリス	×	・フレーミング	×	・ストロボ	Electric

■ **特徴／他機能**

・RGBW LED x 5個　・電源リンク 9台：120V、15台： 208V、18台：230V
・独立制御可能なヘッドを5つ搭載　・無制限PAN/TILT回転

LEDライト

201196- **P-5** **※防滴** SGM

■ **仕様**

サイズ（mm）	W×H×D	497 × 268 × 122
重量（Kg）	本体	8.9
電圧（V）	AC200	
消費電力（VA）	450	
電源プラグ形式	D型	
光源 （分類）	RGBW LED/ 10W x44	

■ **特徴／他機能**

・IP65防滴仕様　・ビームアングル35° (43°レンズ)

コードレスLEDライト

188155- **Lite WareKit（6台入り）** **※防滴** GDS

■ **仕様**

サイズ（mm）	W×H×D	179 × 362 × 172
重量（Kg）	本体	15.0
電圧（V）	AC80-240	
消費電力（VA）	40	
電源プラグ形式	平行：アース付	
光源 （分類）	RGB LED/40W	

■ **特徴／他機能**

・IP45防滴仕様　・14h点灯（バッテリーにて）　・W-DMX 対応

・プリセットカラー　・充電時間:6-8h

LEDライト
MARTIN

181540- RUSH PAR2 RGBW ZOOM

■ 仕様

サイズ（mm）	W×H×D	287 × 329 × 266
重量（Kg）	本体	5.5
電圧（V）	AC100-240	
消費電力（VA）	16	
電源プラグ形式	平行：アース付	
光源 （分類）	RGBW LED/10W x12	

■ 特徴／他機能

・RGBW(4in1)カラーミキシング　・DMXチャンネル数：5/9ch

LEDライト
CHAUVET

204112- COLORADO 2 Quad Zoom ※防滴

■ 仕様

サイズ（mm）	W×H×D	284 × 330 × 236
重量（Kg）	本体	8.6
電圧（V）	AC100-240	
消費電力（VA）	220	
電源プラグ形式	平行	
光源 （分類）	RGBW LED/ 15W x14	

■ 特徴／他機能

・20マクロ　・7モード　・IP65防滴仕様

LEDライト

153145- **ColorBlaze 72**

COLOR KINETICS

■ **仕様**

サイズ（mm）	W×H×D	1742 × 227 × 196
重量（Kg）	本体	22.5
電圧（V）	AC100-240	
消費電力（VA）	420	
電源プラグ形式	20A C型	
光源（分類）	RGB LED	

■ **特徴／他機能**

・ビーム角:10°

LEDライト

185014- **LED-BAR** **※防滴**

TOP-LED

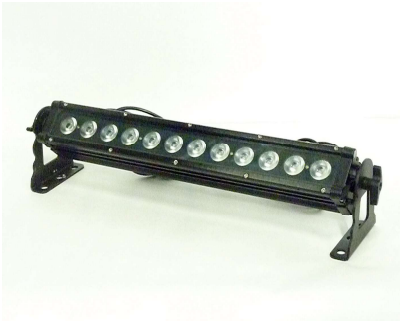

■ **仕様**

サイズ（mm）	W×H×D	558 × 120 × 131
重量（Kg）	本体	3.7
電圧（V）	AC100-240	
消費電力（VA）	45	
電源プラグ形式	平行：アース付	
光源（分類）	RGB LED/3W x12	

■ **特徴／他機能**

・IP66防滴仕様

LEDライト

181243- **SOURCE 4 LED LUSTR S2**

ETC

■ **仕様**

サイズ（mm）	W×H×D	631 × 434 × 338
重量（Kg）	本体	12.7
電圧（V）	AC100-240	
消費電力（VA）	171	
電源プラグ形式	20A C型	
光源（分類）	7色 LED	

■ **特徴／他機能**

・レンズ：36°、50°
・ズームレンズ 25-50°
・固定レンズ 36° EDLT
・ズームレンズ 15-30°
・固定レンズ 19° EDLT

PARライト
ETC

198406- **SOURCE 4**

■ **仕様**

サイズ（mm）	W×H×D	579 × 378 × 338
重量（Kg）	本体	7.5
電圧（V）	AC100	
消費電力（VA）	750	
電源プラグ形式	20A C型	
光源（分類）	タングステン /750W	

■ **特徴／他機能**

・レンズ：36°、50°
・ズームレンズ 25-50°
・ズームレンズ 15-30°
・AタイプGOBOホルダー

PARライト
other

177625- **Source 4 Power Par**

■ **仕様**

サイズ（mm）	W×H×D	270× 280 × 260
重量（Kg）	本体	3.6
電圧（V）	TBC	
消費電力（VA）	600	
電源プラグ形式	平行：アース付	
光源（分類）	HMI/600W	

PARライト
other

146773- **PAR64シルバー**

■ **仕様**

サイズ（mm）	W×H×D	266 × 444 × 258
重量（Kg）	本体	3.2
電圧（V）	AC100	
消費電力（VA）	500	
電源プラグ形式	20A C型	
光源（分類）	タングステン / 500W（VN, N, M）	

PARライト
TOSHIBA

146791- PAR64ブラック

■ 仕様

サイズ（mm）	W×H×D	266 × 444 × 258
重量（Kg）	本体	3.2
電圧（V）	AC100	
消費電力（VA）	500	
電源プラグ形式	20A C型	
光源（分類）	タングステン / 500W（VN, N, M）	

PARライト
other

177589- PAR64ショート(シルバー)

■ 仕様

サイズ（mm）	W×H×D	266 × 285 × 258
重量（Kg）	本体	3.2
電圧（V）	AC100	
消費電力（VA）	500	
電源プラグ形式	20A C型	
光源（分類）	タングステン / 500W（VN, N, M）	

PARライト
other

146728- PAR56シルバー

■ 仕様

サイズ（mm）	W×H×D	230 × 340 × 250
重量（Kg）	本体	3.0
電圧（V）	AC100	
消費電力（VA）	500	
電源プラグ形式	20A C型	
光源（分類）	タングステン /	

PARライト
other

199432- PAR16BG

■ 仕様

サイズ（mm）	W×H×D	80 × 75 × 152
重量（Kg）	本体	0.5
電圧（V）	AC100	
消費電力（VA）	60	
電源プラグ形式	平行	
光源（分類）	タングステン / NFL	

一般照明
TOSHIBA

177526- 2灯ミニブル

■ 仕様

サイズ（mm）	W×H×D	320 × 200 × 77
重量（Kg）	本体	1.6
電圧（V）	AC100	
消費電力（VA）	1000	
電源プラグ形式	20A C型	
光源（分類）	タングステン / 5M	

一般照明
Thomas

177544- 4灯ミニブル

■ 仕様

サイズ（mm）	W×H×D	425 × 520 × 100
重量（Kg）	本体	7.9
電圧（V）	AC100	
消費電力（VA）	2000	
電源プラグ形式	20A C型	
光源（分類）	タングステン / 5M	

一般照明
Thomas

177571- 8灯ミニブル

■ 仕様

サイズ（mm）	W×H×D	635 × 440 × 97
重量（Kg）	本体	10.0
電圧（V）	AC100	
消費電力（VA）	2000	
電源プラグ形式	20A C型	
光源（分類）	タングステン / 5M	

LEDライト
WILDFIRE

188191- BLACKLIGHT 120 LED

■ 仕様

サイズ（mm）	W×H×D	260 × 270 × 260
重量（Kg）	本体	6.0
電圧（V）	AC100-240	
消費電力（VA）	45	
電源プラグ形式	平行：アース付	
光源（分類）	UV LED /120W	

カラーチェンジャー
MARTIN

169282- Atomic 3000 color

■ 仕様

サイズ（mm）	W×H×D	425 × 240 × 245
重量（Kg）	本体	7.5
電圧（V）	AC200-240	
消費電力（VA）	1,600～6,600	
電源プラグ形式	D型	
光源（分類）	クセノン / 3000	

■ 特徴／他機能

・Atomic 3000 DMX 専用　　・カラーチェンジャー
（※ストロボ 本体と一体のため、 スクローラー単体ではありません）

ストロボ

169183- **Atomic 3000 mono Strobe-jp** MARTIN

■ **仕様**

サイズ（mm）	W×H×D	425 ×240 × 245
重量（Kg）	本体	7.5
電圧（V）	AC200-240	
消費電力（VA）	1,600～6,600	
電源プラグ形式	D型	
光源（分類）	クセノン / 3000	

■ **特徴／他機能**

・カラーチェンジャー装着可能

ミラーボール

168886- **ミラーボールφ 60cm** -

■ **仕様**

サイズ（mm）	W×H×D	730 ×1000 ×730
重量（Kg）	本体	35.0
電圧（V）	AC100	
消費電力（VA）		
電源プラグ形式	平行	
光源（分類）		

■ **特徴／他機能**

・吊り専用

ミラーボール

168922- **ミラーボールφ 30cm** -

■ **仕様**

サイズ（mm）	W×H×D	500 × 460 × 630
重量（Kg）	本体	21.0
電圧（V）	AC100	
消費電力（VA）		
電源プラグ形式	平行	
光源（分類）		

■ **特徴／他機能**

・置き専用

リモート制御システム

186733- PRG GroundControl Followspot System

PRG

小型フルHDカメラを搭載した高出力
ムービングフォロースポットとして、
オペレーターがコントローラーのモニター画面で
ステージを見ながらフォロースポットを遠隔操作
できる画期的なシステムです。
オペレーターは最長約600m離れた場所から
の遠隔操作が可能です。

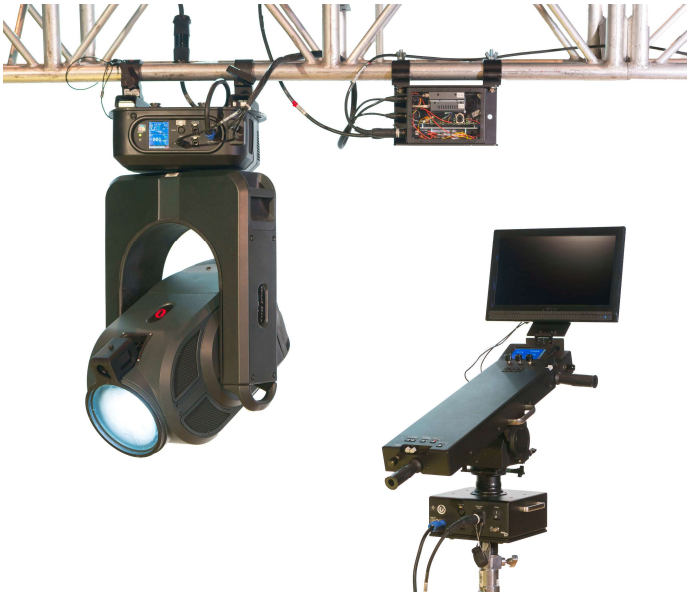

システムの構成
・グランドコントロールスポット灯体
・グランドコントロールトラスボックス
・グランドコントロールフォロースポットコントローラー

GC Followspot controller

■ **仕様**

サイズ（mm）W×H×D	368 × 1346 × 1092
重量（Kg）	25.0
電圧（V）	100-240
消費電力（VA）	0.25
電源プラグ形式	平行

■ **特徴／他機能**

- 8個のプリセットボタン
- 3つのエンコーダー
- ハンドル手元にアイリス・ズーム・インテンシティフェーダー
- Menuタッチスクリーンモニター
- DMXにて卓でのコントロール可能
- カメラ操作ボタン（Zoom・赤外線切り替え・アイリス）

GC TrussBox

■ **仕様**

サイズ（mm）W×H×D	167.6 × 111.2 × 292
重量（Kg）	4.0
電圧（V）	100-240
消費電力（VA）	0.4
電源プラグ形式	平行

システム対応機種：GC Bad Boy

消費電力（VA）	2600

・その他の、仕様・機能はPRG Bad boyに準ずる

142948- Grand MA2 Fullsize

MA Lighting

■ 仕様

サイズ（mm）	W×H×D　1284 × 204 × 661
重量（Kg）	54.0
電圧（V）	AC100-220
消費電力（VA）	350

■ 固有機能

・DMX512 8192パラメータ　・DMX OUT 6port

・NPU接続で最大65536 パラメータコントロール

・Option:Pathway Opticalconシステム

・バージョン　3.3.4.3（ご要望によりバージョン変更可能）

142957- Grand MA2 Light

MA Lighting

■ 仕様

サイズ（mm）	W×H×D　935 × 204 × 652
重量（Kg）	44.0
電圧（V）	AC100-220
消費電力（VA）	350

■ 固有機能

・DMX512 4096パラメータ　・DMX OUT 6port

・NPU接続で最大65536 パラメータコントロール

・Option:Pathway Opticalconシステム

・バージョン　3.3.4.3（ご要望によりバージョン変更可能）

143029- Grand MA2 NPU Network

MA Lighting

■ 仕様

サイズ（mm）	W×H×D　485 × 332 × 126
重量（Kg）	9.0
電圧（V）	AC100-220
消費電力（VA）	150

■ 固有機能

・DMX OUT 8port

179083- V276 CONSOLE PRG

■ 仕様

サイズ（mm）	W×H×D	546 × 82 × 342
重量（Kg）		5.9
電圧（V）		AC100-240
消費電力（VA）		100

■ 固有機能

・外付けminiMac使用

・DMX OUT 4port

142453- V476 Control Console PRG

■ 仕様

サイズ（mm）	W×H×D	914 × 305 × 686
重量（Kg）		38.5
電圧（V）		AC100-240
消費電力（VA）		600

■ 固有機能

・MiniMac 内蔵

・Ethernet,光ファイバー

142462- V676 Control Console PRG

■ 仕様

サイズ（mm）	W×H×D	1189 × 295 × 726
重量（Kg）		55.0
電圧（V）		AC100-240
消費電力（VA）		600

■ 固有機能

・外付けMac pro使用

・Ethernet,光ファイバー

177499- SuperNODE PRG

■ 仕様

サイズ（mm）	W×H×D　483 × 98 × 319
重量（Kg）	3.0
電圧（V）	AC90-264
消費電力（VA）	

■ 固有機能

- ｖｘ７６プロトコル対応
- Artnet in/out
- DMX out 8 port
- 16Universe出力可能

143173- NODE PLUS PRG

■ 仕様

サイズ（mm）	W×H×D　483 × 44 × 305
重量（Kg）	2.0
電圧（V）	AC90-264
消費電力（VA）	

■ 固有機能

- Artnet in/out
- DMX out 6port

141904- S400イーサネットスイッチ PRG

■ 仕様

サイズ（mm）	W×H×D　483 × 44 × 305
重量（Kg）	0.5
電圧（V）	AC90-264
消費電力（VA）	

■ 固有機能

- Optical in2口/out1口
- EthernetPort 7口

142201- ChamSys MQ100 CHAMSYS

■ 仕様

サイズ（mm）	W×H×D　625 × 180 × 580
重量（Kg）	15.0
電圧（V）	AC110-240
消費電力（VA）	-

■ 固有機能

・DMX512　64系統

・ビルトインメディアエンジン搭載

・LEDピクセルマッピング

・ビルトインUPS搭載

179938- SNAKESYS 8 ETHERNET - CHAMSYS

■ 仕様

サイズ（mm）	W×H×D　530 × 130 × 330
重量（Kg）	8.5
電圧（V）	AC100-240
消費電力（VA）	-

■ 固有機能

・2段まで積み重ね可

142615- MagicQ Playback Wing CHAMSYS

■ 仕様

サイズ（mm）	W×H×D
重量（Kg）	19.0
電圧（V）	AC110-240
消費電力（VA）	-

■ 固有機能

制御卓

176671- MagicQ PC Wing　CHAMSYS

■ 仕様

サイズ（mm）	W×H×D
重量（Kg）	12.0
電圧（V）	AC110-240
消費電力（VA）	-

■ 固有機能

・MQコンソール用拡張フェーダー

・24フェーダー搭載　(12フェーダー×2段)

・USBにて接続

179560- SMART Fade 1248　ETC

■ 仕様

サイズ（mm）	W×H×D　447 × 61 × 261
重量（Kg）	3.0
電圧（V）	AC100-240
コネクタ	平行

■ 固有機能

・プリセットかメモリーによる操作　・12チャンネル2段プリセットモード　・Magic機能によるランダム出力

・48チャンネルノーマルモード（288メモリー）　・24ステップ チェイス(48シーケンス)

・DMX 512 in/out　・　in/out　・Undo機能　・10スナップショットメモリー

・3モード切替（2プリセット、ノーマル、バックアップ）　・99ステップスタック（ポイントQを含むと199ステップ）

177184- Clay Paky IGLOO

防水ドーム
CLAY PAKY

■ 仕様

サイズ（mm）	W×H×D　694 × 907 × 905
重量（Kg）	31.0
電圧（V）	AC100-120, 200-240
コネクタ	D型

■ 固有機能

・CLAY PAKY製品使用　・IP 54　・ワイヤレス機能あり

(Alpha 700 , SHARPY , SHARPY Wash , A.LEDA 用)

182701- Clay Paky IGLOO ECO

防水ドーム
CLAY PAKY

■ 仕様

サイズ（mm）	W×H×D　694 × 907 × 905
重量（Kg）	31.0
電圧（V）	AC100-120, 200-240
コネクタ	D型

■ 固有機能

・CLAY PAKY製品使用　・IP 54　・ワイヤレス機能なし

(Alpha 700 , SHARPY, SHARPY Wash, MYTHOS, SUPER SHARPY 2, A.LEDA)

メディアサーバー

171865- Mbox Extreme V3.9kit

PRG

■ 仕様

サイズ（mm）	W×H×D　762 × 660 ×609
重量（Kg）	107.0
電圧（V）	AC100
コネクタ	平行

■ 固有機能

・デュアルアウトプット	・DVI-D	・ANALOG(VGA)
・SDI入出力	・BB	・最大レイヤー数12
・3Dオブジェクト	・テクスチャマッピング	・オーディオ再生
・ピクセルマッピング	・ビルトインUPS	

トランシーバー

179452- トランシーバー(最大4台/ケース)

Motorola

■ 仕様

サイズ（mm）	W×H×D　420 × 130 × 530
重量（Kg）	0.0
電圧（V）	AC100
コネクタ	平行

■ 固有機能

・寸法は収納ケースのサイズ	・ジュラルミンケースに収納

177229- ワイヤレスインカムアンプ Base Station

クリアカム
HME

■ 仕様

サイズ（mm）	W×H×D
重量（Kg）	
電圧（V）	AC100
コネクタ	平行

■ 固有機能

・シングルチャンネルモード時、最大 4人の同時通話可能

・デュアルチャンネルモード時、最大 3人の同時通話可能

177238- ワイヤレスインカム子機・ヘッドセット

クリアカム
HME

■ 仕様

サイズ（mm）	W×H×D
重量（Kg）	
電圧（V）	-
コネクタ	-

■ 固有機能

・シングルチャンネルモード時、最大 4人の同時通話可能

・デュアルチャンネルモード時、最大 3人の同時通話可能

177175- 有線インカムメインステーション

クリアカム
Clear-com

■ 仕様

サイズ（mm）	W×H×D	520 × 170 × 520
重量（Kg）		
電圧（V）		AC100
消費電力（VA）		-
コネクタ		平行

■ 固有機能

・4chタイプ

177157- 有線インカム子機・ヘッドセット

クリアカム
Clear-com

■ 仕様

サイズ（mm）	W×H×D	520 × 170 × 520
重量（Kg）		
電圧（V）		-
消費電力（VA）		-
コネクタ		-

■ 固有機能

・ケースに最大4台収納

177688- 48chパワーラック 200V(太ピン)

電源
-

■ 仕様

サイズ（mm）	W×H×D	570 × 910 × 760
重量（Kg）		72.0
電圧（V）		AC200
消費電力（VA）		-
コネクタ		-

■ 固有機能

・三相三線or単相三線　切り替え　可能　・Socapex 12口　(内３口はコンモ)

177679- 48chパワーラック 200V(1K/2K/3K用）

電源
-

■ 仕様

サイズ（mm）	W×H×D	570 × 910 × 760
重量（Kg）	72.0	
電圧（V）	AC200	
消費電力（VA）	-	
コネクタ	-	

■ 固有機能

・三相三線or単相三線　切り替え　可能　・Socapex 12口　(内３口はコンモ)

177670- 24chパワーラック（1K/2K/3K用）200V

電源
-

■ 仕様

サイズ（mm）	W×H×D	570 × 720 × 760
重量（Kg）	50.0	
電圧（V）	AC200	
消費電力（VA）	-	
コネクタ	-	

■ 固有機能

・三相三線or単相三線　切り替え　可能　・Socapex 3口

204427- 24chパワーラック200V　単相三相自動切換

電源
-

■ 仕様

サイズ（mm）	W×H×D	530 × 540 × 700
重量（Kg）	38.0	
電圧（V）	AC200	
消費電力（VA）	-	
コネクタ	-	

■ 固有機能

・三相三線or単相三線　切り替え　可能　・Socapex 4口

電源

177652- 18chパワーボックス 200V レッド

-

■ 仕様

サイズ（mm）	W×H×D	380 × 260 × 440
重量（Kg）	3.0	
電圧（V）	AC200	
消費電力（VA）	-	
コネクタ	-	

■ 固有機能

・三相三線or単相三線 切り替え 可能

・Socapex 3口

電源

177661- 18chパワーボックス 100V ブラック

-

■ 仕様

サイズ（mm）	W×H×D	480 × 270 × 480
重量（Kg）	3.0	
電圧（V）	AC100	
消費電力（VA）	-	
コネクタ	-	

■ 固有機能

・Socapex 3口

トランス

199396- 1kVAステップアップトランスBS1000

春日無線変圧器

■ 仕様

サイズ（mm）	W×H×D	
重量（Kg）	5.5	
電圧（V）	AC100 , 220	
消費電力（VA）	1000	
コネクタ	平行	

■ 固有機能

・4.5Aステップアップトランス 100- >220V

199405- 1.5kVAステップアップトランスBS1500

トランス
春日無線変圧器

■ 仕様

サイズ（mm）	W×H×D
重量（Kg）	8.5
電圧（V）	AC100　220
消費電力（VA）	1500
コネクタ	平行

■ 固有機能

・6.8Aステップアップトランス　100-　　>220V

179956- DR-Pro DMXレコーダー

DMX
Elation

■ 仕様

サイズ（mm）	W×H×D　390 × 80 × 550
重量（Kg）	
電圧（V）	AC100
消費電力（VA）	-
コネクタ	平行

180424- CF DMX レコーダー

DMX
-

■ 仕様

サイズ（mm）	W×H×D　380 × 80 × 550
重量（Kg）	
電圧（V）	AC100
消費電力（VA）	-
コネクタ	-

177121- スモークマシン HZ-500

エフェクト
ANTARI

■ 仕様

サイズ（mm）	W×H×D	510 × 375 × 350
重量（Kg）		32.0
電圧（V）		AC100V
消費電力（VA）		480
コネクタ		平行

204121- スモークマシン VIPER NT

エフェクト
LOOK SOLUTION

■ 仕様

サイズ（mm）	W×H×D	470 × 240 × 230
重量（Kg）		8.6
電圧（V）		AC100V
消費電力（VA）		1300
コネクタ		平行

177517- DMXスプリッター XLR5 X 8

DMX
-

■ 仕様

サイズ（mm）	W×H×D	486 × 45 × 100
重量（Kg）		3.7
電圧（V）		AC100
消費電力（VA）		10
コネクタ		平行

■ 固有機能

・XLR５ピン

・８口

179488- ＤＭＸワイヤレス受信機

DMX
松村

■ 仕様

サイズ（mm）	W×H×D	175 × 75 × 286
重量（Kg）		2.1
電圧（V）		AC100
消費電力（VA）		10
コネクタ		平行

179479- ＤＭＸワイヤレス送信機

DMX
松村

■ 仕様

サイズ（mm）	W×H×D	175 × 75 × 210
重量（Kg）		1.7
電圧（V）		AC100
消費電力（VA）		10
コネクタ		平行

179515- W-DMX　送信機

DMX
-

■ 仕様

サイズ（mm）	W×H×D	234 × 60 × 150
重量（Kg）		1.0
電圧（V）		AC100
消費電力（VA）		-
コネクタ		平行

■ 固有機能

・G3モードでご使用ください

198874- **DMXテスターRDM2go**

DMX
CHAUVET

■ **仕様**

サイズ（mm）	W×H×D	70 × 39 × 100
重量（Kg）		0.4
電圧（V）		AC100
消費電力（VA）		18
コネクタ		USB

アルミ三脚二段スタンド

ハイスタンド

ムービングライト台

Item Code	Category	Item Name	サイズ(mm)
178831-	スタンド	アルミ三脚二段スタンド（MARUMO）	R 600 × H 1300~2070
178822-	スタンド	ハイスタンド （MES）	R 1200 × H 1600~3600
	ライト台	ムービングライト台 H500 □450mm	W 450 × H 500 × D 450
	ライト台	ムービングライト台 H600 □450mm	W 450 × H 600 × D 450
	ライト台	ムービングライト台 H650 □450mm	W 450 × H 650 × D 450
	ライト台	ムービングライト台 H720 □350mm	W 350 × H 720 × D 350
	ライト台	ムービングライト台 H800 □450mm	W 450 × H 800 × D 450
	ライト台	ムービングライト台 H1000 □450mm	W 450 × H 1000 × D 450
	ライト台	ムービングライト台 H1200 □450mm	W 450 × H 1200 × D 450
	ライト台	ムービングライト台 H1800 □450mm	W 450 × H 1800 × D 450

音響機材

187498- ハンドヘルド型送信機　SKM5200Ⅱ

ワイヤレスマイク
Sennheiser

■ 仕様

サイズ	長さ 200mm × 最大直径35.5mm
重量	300g
電源	単3電池x2
色	ブラック
■ 特徴/他機能	・WS帯（L帯：470MHz～638Hz）専用
	・WS帯（N帯：606MHz～716Hz）専用

音響機材

187462- ボディパック送信機　SK5212

ワイヤレスマイク
Sennheiser

■ 仕様

サイズ	W 60mm × H 53mm × 厚み17mm
重量	120g
電源	単3電池x1
色	シルバー
■ 特徴/他機能	・WS帯（L帯：470MHz～638Hz）専用
	・WS帯（N帯：606MHz～716Hz）専用

音響機材

187246- アクティブアンテナ　無指向性　A3700-WS

ワイヤレスマイク
Sennheiser

■ 仕様

サイズ	W 165mm × H 250mm × 厚み23mm
重量	
電源	
色	
■ 特徴/他機能	・ブースター内蔵

音響機材

187237- アクティブアンテナ　指向性　AD3700-WS

ワイヤレスマイク
Sennheiser

■ **仕様**

サイズ	W 329mm × H 322mm × 厚み53mm
重量	
電源	
色	

■ **特徴/他機能**

・ブースター内蔵

音響機材

187210- クリップオンマイク　無指向性　MKE1-4-3　肌色

ワイヤレスマイク
Sennheiser

■ **仕様**

サイズ	マイクヘッド　最大直径3.3mm × ケーブル長1.6m
重量	1ｇ
電源	
色	肌色

■ **特徴/他機能**

・小型 / 汗にも強いダイヤフラム

・LEMOコネクタ

・アクセサリキットMZ1(187210-)

音響機材

187228- クリップオンマイク　無指向性　MKE2-4　黒色･肌色

ワイヤレスマイク
Sennheiser

■ **仕様**

サイズ	マイクヘッド　最大直径4.8mm × ケーブル長1.6m
重量	1ｇ
電源	
色	黒･肌色

■ **特徴/他機能**

・小型 / 汗にも強いダイヤフラム

・音声だけでなく、楽器集音にも最適

・LEMOコネクタ

音響機材

187192- **ヘッドセット型マイクロフォン　単一指向性 4088　肌色**

ワイヤレスマイク

DPA

■ **仕様**

サイズ	マイクヘッド　φ5mm x 11mm × ケーブル長 1.2m
重量	14ｇ
電源	
色	肌色

■ **特徴/他機能**

・汗ストッパー付き

・声の小さい演者でもしっかり集音

・LEMOコネクタ(変換)

Staging Concepts

177994- StageDeck SC90 PLATFORM 6' X 6' VINYL BLACK #1

■ 仕様

サイズ（mm）	W×D×H 1818 × 1818 × 102
重量（Kg）	68.0
ステージデッキ仕上げ	ポリビニル黒
用 途	

Staging Concepts

177985- StageDeck SC90 PLATFORM 6' X 6' BARE WOOD #2

■ 仕様

サイズ（mm）	W×D×H 1818 × 1818 × 102
重量（Kg）	68.0
ステージデッキ仕上げ	合板仕上げ
用 途	

Staging Concepts

177976- StageDeck SC90 PLATFORM 3' X 6' VINYL BLACK #3

■ 仕様

サイズ（mm）	W×D×H 909 × 1818 × 102
重量（Kg）	36.0
ステージデッキ仕上げ	ポリビニル黒
用 途	#7とはロトロックの位置が異なる

Staging Concepts

177967- StageDeck SC90 PLATFORM 3' X 6' BARE WOOD #4

■ 仕様

サイズ（mm）	W×D×H 909 × 1818 × 102
重量（Kg）	36.0
ステージデッキ仕上げ	合板仕上げ
用 途	#8とはロトロックの位置が異なる

Staging Concepts

177979- StageDeck SC90 PLATFORM 3' X 3' VINYL BLACK #5

■ 仕様

サイズ（mm）	W×D×H 909 × 909 × 102
重量（Kg）	20.0
ステージデッキ仕上げ	ポリビニル黒
用 途	

Staging Concepts

177940- StageDeck SC90 PLATFORM 3' X 3' BARE WOOD #6

■ 仕様

サイズ（mm）	W×D×H 909 × 909 × 102
重量（Kg）	20.0
ステージデッキ仕上げ	合板仕上げ
用 途	

Staging Concepts

184672- StageDeck SC90 PLATFORM 3' X 6' VINYL BLACK #7

■ 仕様

サイズ（mm）	W×D×H 909 × 1818 × 102
重量（Kg）	36.0
ステージデッキ仕上げ	ポリビニル黒
用 途	#3とはロトロックの位置が異なる

Staging Concepts

184663- StageDeck SC90 PLATFORM 3' X 6' BARE WOOD #8

■ 仕様

サイズ（mm）	W×D×H 909 × 1818 × 102
重量（Kg）	36.0
ステージデッキ仕上げ	合板仕上げ
用 途	#4とはロトロックの位置が異なる

Staging Concepts

184690- StageDeck SC90 Leg Supports ADJ 400-600

■ 仕様

サイズ（mm）	
重量（Kg）	0.0
ステージデッキ仕上げ	
用　途	H400-600ステージ用/50mmピッチ調節

Staging Concepts

178003- StageDeck SC90 Leg Supports ADJ 16"-24"

■ 仕様

サイズ（mm）	
重量（Kg）	0.0
ステージデッキ仕上げ	
用　途	H16"(406.4)-24"(609.6)ステージ用/ 50mmピッチ調節

Staging Concepts

ASK StageDeck SC9600Bridge Supports System 864-1343

■ 仕様

サイズ（mm）	
重量（Kg）	0.0
ステージデッキ仕上げ	
用　途	H864-1343ステージ用 / 100mmピッチ調節 / EndframeとBraceを組み合わせて使用

Staging Concepts

ASK StageDeck SC9600Bridge Supports System 1343-2100

■ 仕様

サイズ（mm）	
重量（Kg）	0.0
ステージデッキ仕上げ	
用　途	H1343-2100ステージ用 / 100mmピッチ調節/ EndframeとBraceを組み合わせて使用

Staging Concepts

ASK　StageDeck 2Line Guardrail

■ 仕様

サイズ（mm）	W×H	1818 × 1067
重量（Kg）	0.0	
ステージデッキ仕上げ		
用　途		

Custom-made

199333-　階段ステップ W600xH400(2steps)

■ 仕様

サイズ（mm）	W×H×D	900 × 400 × 600
重量（Kg）	0.0	
ステージデッキ仕上げ		
用　途	蹴上200 /踏面300	

Custom-made

ASK　スカートH600

■ 仕様

サイズ（mm）	W×H	14560 × 600
重量（Kg）	0.0	
ステージデッキ仕上貰七別珍黒		
用　途	1.5倍ヒダ / ベルクロ付	

ドレープシステム

水平ビーム

支柱パイプ

ベース

Item Code	**Item Name** Category	Type		Maker
187138-	**パイプ＆ドレープ　支柱パイプA　H2.1-3.6m**			
	支柱パイプ	ポールA	H2.1m - H3.6m 調整可能 /　黒色	Rose Brand
187129-	**パイプ＆ドレープ　支柱パイプB　H2.7-4.8m**			
	支柱パイプ	ポールB	H2.7m - H4.8m 調整可能 /　黒色	Rose Brand
187120-	**パイプ＆ドレープ　水平ビーム　W1.8-3.0m**			
	水平ビーム		W1.8m - W3.0m 調整可能 /　黒色	Rose Brand
187111-	**パイプ＆ドレープ　ベースA　400mm**			
	ベース	ベースA	400mm 角 /　黒色	Rose Brand
187102-	**パイプ＆ドレープ　ベースB　450mm**			
	ベース	ベースB	450mm 角 /　黒色	Rose Brand
187093-	**パイプ＆ドレープ　黒幕A　W3.0×H3.6m**			
	ドレープ	黒幕A	W3.0m x H3.6m　※タイプA専用 / 黒色	PRG
187084-	**パイプ＆ドレープ　黒幕B　W3.0×H4.9m**			
	ドレープ	黒幕B	W3.0m x H4.9m　※タイプB専用 / 黒色	PRG

パイプ&ドレープは、支柱パイプ、水平ビームと幕の組み合わせで、壁面装飾や間仕切りを作るドレープシステムです。

		W	H
701	**ドレープ文字幕(貫八別珍/グレー）W9.4 x H6.0m**	9,400	6,000
	・上部チチ紐		
702	**ドレープ文字幕(貫八別珍/グレー）W4.0ｘH2.0m**	4,000	2,000
	・上部チチ紐		
703	**黒幕（サージ） W6.5 x H7.0m**	6,500	7,000
	・上部チチ紐　・下端パイプ袋		
704	**ドレープ袖幕(22oz.Encore/黒) W13.4 x H7.1m**	13,400	7,160
	・Synthetic Velour　・上部鳩目/チチ紐　・下端パイプ袋6"		
705	**ドレープ袖幕(22oz.Encore/黒) W7.6 x H9.1m**	7,600	9,150
	・Synthetic Velour　・上部鳩目/チチ紐　・下端パイプ袋6"		
706	**ドレープ袖幕(22oz.Encore/黒) W4.6 x H11.0m**	4,600	11,000
	・Synthetic Velour　・上部鳩目/チチ紐　・下端ウェイト入		
707	**ドレープ袖幕(22oz.Encore/黒) W5.1 x H11.0m**	5,180	11,000
	・Synthetic Velour　・上部鳩目/チチ紐　・下端ウェイト入		
708	**ドレープ袖幕(貫八別珍/赤＃901) W7.0 x H5.7m**	7,000	5,700
	・上部チチ紐250ピッチ		
709	**袖幕(貫八別珍) W1.5 x H5.7m**	1,500	5,700
	・ヒダなし　チチ紐　防炎品		
710	**引割幕(難燃起毛) W6.2 x H5.5m**	6,200	5,500
	・2倍ヒダ　チチ紐　防炎品		
711	**振落し白幕(11号帆布) W10.0 x H5.4m**	10,000	5,400
	・ヒダなし　ハトメ（ピッチ1000）下部　リードウェイト　防炎品		
712	**振落し幕（朱子白) W15.0 x H5.6m**	15,000	5,600
	・上部チチ紐250mmピッチ　下部 オモリ入り		
713	**雪布(９Ａ) W9.0m**	9,000	
	・中間メッシュ　チチ紐　防炎品		
714	**青幕(フェルト) W10.0 × H4.0m**	10,000	4,000
715	**黒幕（９A）W1.0 × H4.0m**	1,000	4,000
	・裏ベルクロ		
716	**黒幕（９A）W6.0 × H4.7m**	6,000	4,700
	・チチ紐		
717	**黒幕　W5.5 × H8.0m**	5,500	8,000
	・裏光沢あり　表マット　・四辺の一辺に黒紐		

豆知識

電気機械器具の外郭による保護等級（IP コード）

IP コードとは、規定されている保護等級やそれに付随する付加的事項をコード化したもので IP の次の数字（第一特性数字）が固形物に対する保護等級、その次の数字（第二特性数字）が水に対する保護等級を意味します

IP56

- 水の進入に対する保護等級（第二特性数字）
- 外来固形物に対する保護等級（第一特性数字）

外来固形物に対する保護等級	
等級	内 容
0 級	特に保護されていない
1 級	直径 50mm 以上の固形物が中に入らない（握りこぶし程度を想定）
2 級	直径 12.5mm 以上の固形物が中に入らない（指程度を想定）
3 級	直径 2.5mm 以上のワイヤーや固形物が中に入らない
4 級	直径 1mm 以上のワイヤーや固形物が中に入らない
5 級	有害な影響が発生するほどの粉塵が中に入らない（防塵形）
6 級	粉塵が中に入らない（耐塵形）

水の浸入に対する保護等級	
等級	**内 容**
0 級	特に保護がされていない
1 級	鉛直から落ちてくる水滴による有害な影響がない（防滴 I 形）
2 級	鉛直から 15 度の範囲で落ちてくる水滴による有害な影響がない（防滴 II 型）
3 級	鉛直から 60 度の範囲で落ちてくる水滴による有害な影響がない（防雨形）
4 級	あらゆる方向からの飛まつによる有害な影響がない（防まつ形）
5 級	あらゆる方向からの噴流水による有害な影響がない（防噴流形）
6 級	あらゆる方向からの強い噴流水による有害な影響がない（耐水形）
7 級	一時的に一定水圧の条件に水没しても内部に浸水することがない（防浸形）
8 級	継続的に水没しても内部に浸水することがない（水中形）

ウィキペディア「電気機械器具の外郭による保護等級」より抜粋

JIS 照度基準

運動場・競技場

JIS 照度基準とは、競技種目と競技レベルに応じた推奨照度（水平面照度）です。
このほかにも、照度値を規定している競技団体があります

照度（lx）	体　操	陸上競技 トラック、フィールド	水　泳	剣道、柔道 フェンシング	相撲、 ボクシング、 レスリング	弓道、アーチェリ 屋内	弓道、アーチェリ 屋外	テニス	卓球、 バトミントン	バスケットボール バレーボール
5000	—	—	—	—	—	—	—	—	—	—
3000					職業試合					
2000					—					
1500										
1000	公式競技		公式競技	公式競技	公式競技			公式競技	公式競技	公式競技
750										
500	一般競技	公式競技	一般競技	一般競技	一般競技	一般競技 ターゲット（注1）		一般競技	一般競技	一般競技
300						レクリエーション ターゲット（注1）	ターゲット（注1）			
200	練習	一般競技	—	練習	練習	一般競技射場		レクリエーション	レクリエーション	
150							射場			
100	—	—	練習、 レクリエーション	—	—	レクリエーション 射場		—	—	レクリエーション
75										
50	観客席	練習	—	観客席	観客席	—	—	観客席	観客席	観客席
30										
20	—	観客席	観客席	—	—			—	—	—
10										

照度（lx）	サッカー、 ラグビー、 アメリカン フットボール、 ハンドボール、 ホッケー	野球 硬　式	野球 軟　式	ソフトボール	スキー	アイスホッケー、 ローラースケート 屋内	アイスホッケー、 ローラースケート 屋外	ゴルフ （練習場）
5000	—	—	—	—	—	—	—	—
3000		職業試合 内野						
2000								
1500		職業試合 外野						
1000						公式競技		
750			一般競技 内野					
500	公式競技		一般競技 内野			一般競技	公式競技	
300			一般競技 外野					
200	一般競技	—	一般競技 外野	一般競技 内野	シャンツェ	レクリエーション	一般競技	ティー グラウンド
150								
100	レクリエーション	—	レクリエーション 外野	一般競技外野、 レクリエーション 内野	リフト、 ロープトウ （注1）		レクリエーション	フェアウェイ （注1）
75								
50		職業試合 観客席	—	—	—	観客席	—	パッティング グラウンド
30								
20	観客席	—	観客席	観客席	ゲレンデ	—	観客席	—
10								

注意　注1：鉛直面照度による

備考　1．カラーテレビジョンの映像には特に考慮して 1500lx 以上とすることが望ましい。
　　2．営業設備などで不特定多数の人を収容するレクリエーションでは欄中の最高の照度とすること

ユニットの電源の取り方

日本の移動式調光器の多くが各素子（SCR など）に 100VAC の電圧をかけて、電流を制御することで調光しています。
ここでは日本で主に用いられている電源に対して調光器への入力方法を記載しています。
いずれの場合でも各負荷に対して適切な容量の素子を持つ調光器と各相の負荷に対して適切な幹線（電源ケーブル及びカットアウト）で電源を供給する必要があります

三相四線方式

三相四線式の電源の取り方です。
三相を 4 本の幹線で供給できるメリットがあります。
バランスが取れていても、全体で調光をかけていくと 50%をピークに各相に流れる電流値の 1.7 倍程の電流がニュートラルに流れる場合があるので、ニュートラルの幹線の太さに注意する必要があります。
ユニットによってはニュートラルのカムロックの口が 2 つあるものもあります。

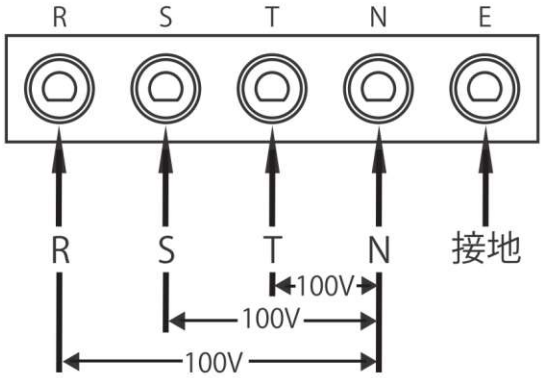

単相二線方式

単相二線式の電源の取り方です。
バランスを考える必要はありませんし、Line（N) とニュートラル（N) の電流値も同じになります。
注意点としては総負荷に対して十分な幹線が必要になります。
ユニットによっては内部に電源バーが用意されているものもあります。

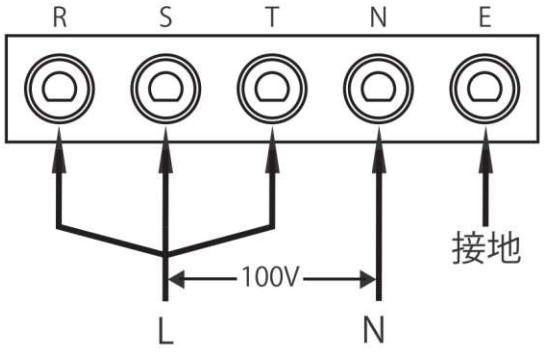

単相三線方式

単相三線式の電源の取り方です。
各相の負荷のバランスに注意する必要があります。
左図の場合では R と ST 相の負荷を同じになるようにする必要があります。
注意点としては総負荷に対して十分な幹線が必要になります。
ユニットによっては内部に電源バーが用意されていて、バランスが取れるようになっているものや、S1・S2 端子が付いており R+S1、T+S2 でバランスを取る方式があるので、ユニットの取扱説明書を確認して適切に使用してください。

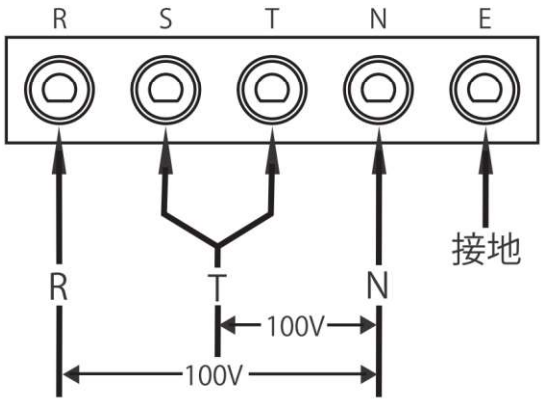

ソースフォーの焦点距離

ライト	焦点距離（mm）	Field 乗数
90°	54.10	1.88
70°	67.82	1.40
50°	89.97	0.93
36°	125.22	0.61
26°	172.47	0.45
19°	238.51	0.32

ライト	焦点距離（mm）	Field 乗数
14°	280.67	0.26
10°	397.26	0.19
5°	606.30	0.12
Jr 50°	59.18	0.93
Jr 36°	83.06	0.63
Jr 26°	118.36	0.44

ソースフォーの Field サイズ｛中心照度の 10% 以上の丸サイズ（m)｝は
投射距離 (m) x Field 乗数で求めることができます

ゴボのサイズ (mm)＝投射したいイメージサイズ (m)÷ 投射距離 (m)× 焦点距離 (mm)
で求めることができます

ゴボの最大サイズは以下の通りです
Source Four
A サイズ＝75mm　B サイズ＝64mm

Source Four Jr
M サイズ＝49.2mm

スクリーンイメージサイズ表

■ 4:3 (NTSC)

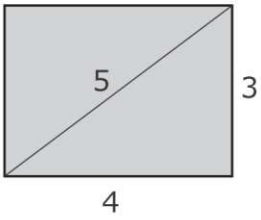

スクリーンイメージの横寸法と縦寸法の比率が 4：3 になります

インチサイズ	有効サイズ　4:3	
	W(mm)	H(mm)
50	1016	762
60	1219	914
75	1524	1143
80	1626	1219
100	2032	1524
120	2438	1829
150	3048	2286
180	3658	2743
200	4064	3048
250	5080	3810
300	6096	4572

■ 16:9 (HD)

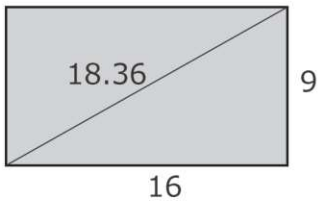

スクリーンイメージの横寸法と縦寸法の比率が 16：9 になります

インチサイズ	有効サイズ　16:9	
	W(mm)	H(mm)
50	1107	623
60	1328	747
75	1660	934
80	1771	996
100	2214	1245
120	2656	1494
150	3320	1868
180	3984	2241
200	4427	2490
250	5534	3113
300	6641	3735

■ 16:10 (WXGA)

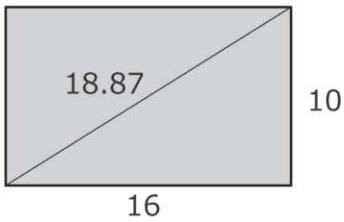

スクリーンイメージの横寸法と縦寸法の比率が 16：10 になります

インチサイズ	有効サイズ　16:10	
	W(mm)	H(mm)
50	1077	673
60	1292	808
75	1615	1010
80	1723	1077
100	2154	1346
120	2584	1615
150	3231	2019
180	3877	2423
200	4307	2692
250	5384	3365
300	6461	4038

この他のサイズの場合は 100 インチのデータから比率で算出が可能です

ケースサイズ一覧

アイテム	@kg	バラスト	収納台数	材質	色	サイズ・重量			
						長さ(㎜)	幅(㎜)	高さ(㎜)	重量(kg)
BadBoy HP	74		1	FRP	黒	1,230	770	780	150
BestBoy4000	50		2	FRP	黒	1,320	610	990	167
GC Bad Boy Remote Spot (w/ Truss Box)	82		1	FRP	黒	1,230	770	780	168
Ground Controler	25		1	FRP	黒	1,140	570	635	79
ICON BEAM	25		2	FRP	黒	810	600	810	96
ICON EDGE	31		2	FRP	黒	1,100	580	840	117
VL1000TS	34		1	FRP	黒	1,140	530	590	67
VL1100AS, VL1000AS	34	8.5	1	FRP	黒	1,320	550	590	78
VL2500spot	30		2	FRP	黒	1,170	580	790	114
VL3000Qspot	43		1	FRP	黒	760	580	900	86
VL3000wash	39		1	FRP	黒	760	580	900	83
VL3500spot	44		1	FRP	黒	760	580	900	86
VL3500wash	47		1	FRP	黒	760	580	910	88
VL2600spot			2	FRP	黒	1,150	540	750	
VL2600profile			2	FRP	黒	1,150	540	750	
ALPHA700 BEAM	23		2	FRP	黒	1,170	580	790	96
SuperSharpy2	33		2	FRP	黒	1,170	580	770	121
SHARPY	21		3	FRP	黒	1,210	576	673	128
SHARPY Wash330	21.5		3	FRP	黒	1,320	576	673	136
Mythos	35		2	FRP	黒	1,170	580	770	125
A.LEDA B-EYE K20	24		2	FRP	黒	1,170	580	780	117
SCENIUS SPOT	39		1	FRP	黒	760	580	840	83
Impression X 4	9		6	FRP	黒	1,230	596	685	111
Impression X 4 Bar 20			4			1,320	600	580	
VOLKSLIGHT ZOOM	8		6	FRP	黒	1,170	600	630	96
COLORBRLAZE 72	22.5		2	FRP	黒	1,820	580	520	87
LiteWare UL	15		6	FRP	黒	700	470	700	126
LEDBAR ※④	3.7		2	プラパール	黒	790	400	300	12
MAC QUANTUM PROFILE	23.2		1	FRP	黒	800	600	1,010	100
MAC QUANTUM WASH			2			800	600	1,010	
MAC VIPER PERFORMANCE	39		2	FRP	黒	1,230	600	1,000	152
MAC VIPER WASH DX			1	FRP	黒	1,230	600	1,000	
MAC AURA XB			6	FRP	黒	1,230	600	700	
MAC ENCORE Performance			2	FRP	黒	1,220	610	840	
JDC1			4	FRP	黒	1,100	600	550	
P-5			4			650	600	720	77
P-5			2			650	600	720	59
RUSH PAR			10			1,200	600	580	101
V676 Control Console w/Table & Display	55		1	FRP	黒	1,590	680	1,080	244
Computer Rack (Mac Pro)			1	FRP	黒	780	600	720	116
V476 Control Console			1	FRP	黒	1,060	570	1,005	115
V276 Computer Rack (Mac Mini)			1	FRP	赤	120	390	210	6
V276 Control Console			1	プラスチック	黒	520	690	310	17.5
Grand MA2 Full Size	46		1	FRP	黒	1,370	330	930	93.0
Grand MA2 Light	36		1	FRP	黒	1,020	330	930	75.0
SMART FADE 1248	3		1	FRP	黒	530	340	150	7.5
CHAMSYS MQ100 CONSOLE			1	FRP	黒	660	700	270	30
CHAMSYS MagicQ Playback Wing			1	FRP	黒/青	650	460	250	19
CHAMSYS MagicQ PC Wing			1	FRP	青	630	320	320	12
IGLOO ※③	30		1	FRP	灰	810	810	1,110	96
IGLOO ECO ※③	25.8		1	FRP	灰	815	815	1,100	56
Mbox Extreme Media Server			1	FRP	黒	765	615	650	108
Mbox モニターケース			2	FRP	黒	620	300	470	18

ケースサイズ一覧

アイテム	@kg	バラスト	収納台数	材質	色	サイズ・重量			
						長さ(㎜)	幅(㎜)	高さ(㎜)	重量(kg)
9ch Mini ACSラック			1	木製カーペット貼	黒	610	530	210	21
マルモゼムツアー48ch			1	FRP	黒	650	540	1,110	125
テストラック			-	木製カーペット貼	黒	760	570	1,470	158
スペアラック			-	木製カーペット貼	黒	760	570	1,140	124
ケーブルケース (木製) 空箱 ※①			-	木製カーペット貼	黒	1,160	760	760	76
ケーブルケース (プラスチック) 空箱 ※①			-	プラスチック	グレー	1,220	760	900	65
16Uラック（タグチ）空箱 ※①			-	FRP	黒	600	540	900	33
24ch APSラック（USA）空箱 ※①			-	木製カーペット貼	黒	760	570	1,140	100
48ch電源ラック ※②			1	FRP	黒	760	570	910	72
24ch電源ラック			1	FRP	黒	760	570	720	50
18ch電源ボックス (200V用)			1	FRP	赤	440	380	260	15
18ch電源ボックス (100V用)			1	FRP	黒	480	480	270	18
6ch電源ボックス (SYNCRO用)			1	FRP	黒	540	320	420	28
ミラーボール (吊2尺)			1	合板	素材色	730	730	1,000	35
ミラーボール (置き1尺)			1	FRP	黒	630	500	460	21
PAR64 BLK			4	ダンプラ	黒	600	570	670	17
PAR64 SLV			4	ダンプラ	黒	520	490	640	15
PAR64 SLV SHORT			4	ダンプラ	黒	520	490	540	14
PAR56 SLV			6	ダンプラ	白	670	445	480	14
ミニブル2灯			2	ダンプラ	黒	370	360	380	7
ミニブル4灯			1	ダンプラ	黒	510	730	150	10
ミニブル8灯			1	ダンプラ	黒	520	730	150	14
スタンド（三脚）			2	ダンプラ	黒	116	33	17	7
スモークマシン HZ500			1	FRP	黒	490	350	350	35
ATOMIC 3000			1	ダンプラ	黒	540	280	440	10
ATOMIC 3000 w/colors			1	ダンプラ	黒	540	310	475	13
QUAD PHASE			1	ダンプラ	黒	450	350	520	12
ULTRAVIOLET LED LIGHT			1	ダンプラ	黒	540	300	480	9

※①収納物により総重量が異なります。
※②48ch電源ラックは製造メーカーによりサイズの違いがあります。
※③IGLOOは装着灯体により総重量が異なります。
※④LEDBARは取付金具の仕様により重量が異なります。

PRG株式会社：本社
〒105-0022 東京都港区海岸2-2-6
DS海岸ビル6F
TEL：03-6414-8630

PRG株式会社：テクニカルセンター
〒135-0043
東京都江東区塩浜2－2－1
アサガミ深川物流センターB号4F
TEL ：03-5635-8900
(代表・オペレーション部)

SEE
WHAT WE
CAN DO
TOGETHER